KMD3

1.		2x
2.		4x
3.	M10x25	8x
4.	Ø100	2x
5.	Ø100	2x
6.	M8x16	16x
7.	M8	16x
8.		8x

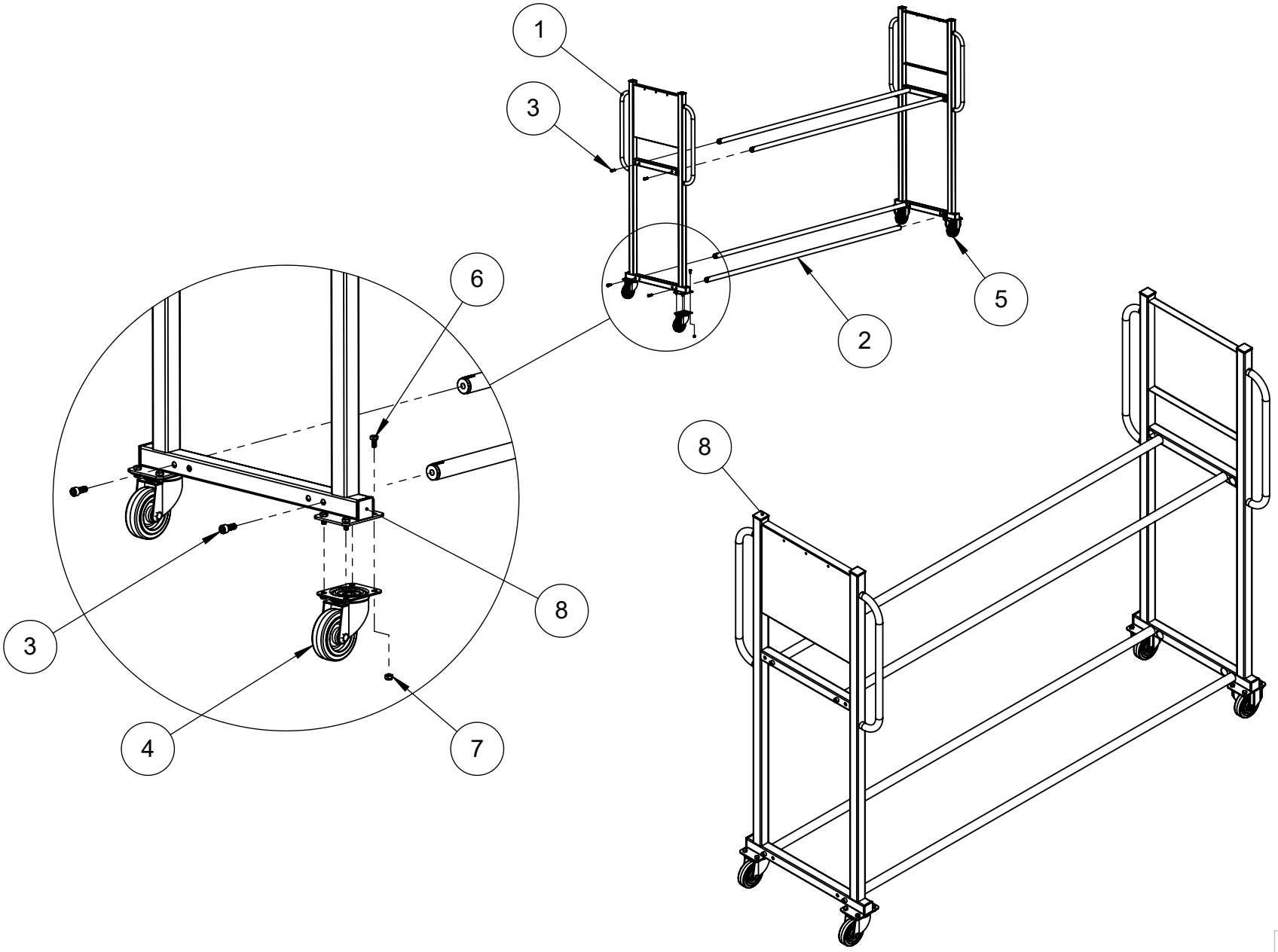

Rev.
0